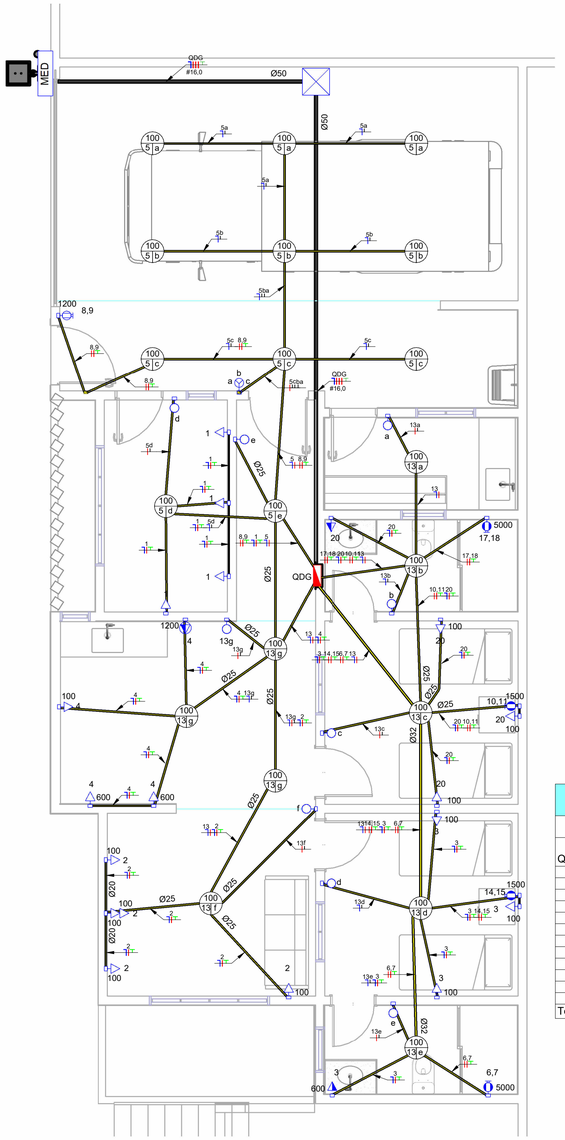

PLANTA BAIXA TÉRREO

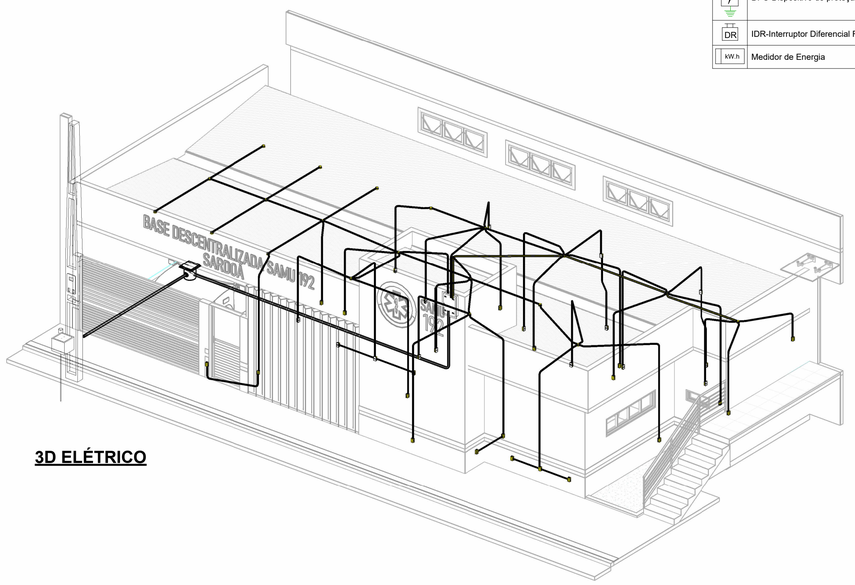

3D ELÉTRICO

LEGENDA DIAGRAMAS UNIFILARES	
	Disjuntor Termomagnético Monopolar
	Disjuntor Termomagnético Bipolar
	Disjuntor Termomagnético Tripolar
	Condutores Neutro, Fase, Terra, respectivamente
DPS	DPS-Dispositivo de proteção contra surtos
DR	IDR-Interruptor Diferencial Residual (Imax=30mA)
kW.h	Medidor de Energia

	Tomada Baixa 2P+T, 10A, a 30cm do piso, embutido em caixa 4x2
	Tomada Média 2P+T, 10A, a 120cm do piso, embutido em caixa 4x2
	Tomada Alta 2P+T, 10A, a 210cm do piso, embutido em caixa 4x2
	Tomada Baixa 2P+T, 20A, a 30cm do piso, embutido em caixa 4x2
	Tomada Média 2P+T, 20A, a 120cm do piso , embutido em caixa 4x2
	Tomada Alta 2P+T, 20A, a 210cm do piso , embutido em caixa 4x2
	Tomada de Piso 2P+T, 10A
	Tomada de Piso 2P+T, 20A
	Ponto de Força com placa saída de fio, a 230cm do piso acabado
h="x"m	Ponto de Força com placa saída de fio, a "x" cm do piso acabado
a	Interruptor simples de uma seção, embutido em caixa 4x2
a, b	Conjunto de 2 Interruptores simples, embutido em caixa 4x2
a, b, c	Conjunto de 3 Interruptores simples, embutido em caixa 4x2
a	Interruptor paralelo (three-way), embutido em caixa 4x2
a	Ponto para acionamento da campainha
	Ponto para campainha
	Ponto de Telefone, RJ11, a 30cm do piso, embutido em caixa 4x2
	Condutores Neutro, Fase, Terra e Retorno, respectivamente
100 / 1 a	Ponto de luz embutido no teto
100 / 1 a	Ponto de luz na parede a 210cm do piso acabado
	Eletroduto corrugado flexível embutido no teto ou na parede
	Eletroduto de PEAD embutido no piso
	Quadro geral de luz e força embutido a 1,50 do piso acabado
MED	Caixa para medidor
	Caixa de passagem no piso
	Eletroduto que sobe
	Eletroduto que desce
	Eletroduto que passa descendo
	Eletroduto que passa subindo

Lista de Materiais - Componentes

Descrição do Material	Dimensões	Quantidade (peças)
		24
Poste com Medidor Completo, Com Disjuntor e Haste de terra, padrão CEMIG faixa C2		1
Caixas de Embutir		
Caixa de Luz 4"x2", de embutir, em PVC na cor amarelo para eletroduto corrugado	4"x2"	36
Caixa octogonal 4"x4" com fundo móvel, em PVC na cor amarela para eletroduto corrugado	4"x4"	20
Caixas de Passagem Elétrica		
Caixa de Passagem Elétrica de Piso Ø300mm, em PVC, com Porta Tampa, Grelha de PVC, Adaptador Universal e Prolongador	Ø300mm	1
Disjuntores e Proteções		
DPS - Disjuntor de proteção contra surtos, monopolar, tensão nominal de operação UO 127/220V, máxima tensão de operação continua UC= 275 V, corrente de descarga máxima= 15kA, fixação em trilho DIN 35mm	VCL 275V 15kA Slim	3
DPS - Disjuntor de proteção contra surtos, monopolar, tensão nominal de operação UO 127/220V, máxima tensão de operação continua UC= 275 V, corrente de descarga máxima= 20kA, fixação em trilho DIN 35mm	VCL 275V 20kA Slim	1
IDR Interruptor Diferencial Residual Bipolar In=63A, 30mA	In=63 A, 30mA	1
Mini Disjuntor Bipolar 16A Curva C, conforme ABNT NBR NM 60898, encaixe perfil DIN 35mm	C 16A	2
Mini Disjuntor Bipolar 32A Curva C, conforme ABNT NBR NM 60898, encaixe perfil DIN 35mm	C 32A	1
Mini Disjuntor Monopolar 16A Curva C, conforme ABNT NBR NM 60898, encaixe perfil DIN 35mm	C 16A	9
Mini Disjuntor Tripolar 63A Curva C, conforme ABNT NBR NM 60898, encaixe perfil DIN 35mm	C 63A	1
Interruptores		
Conjunto montado com 1 Interruptor Simples, 10A 250V~, 4"x2"	1S, 4"x2"	9
Conjunto montado de Interruptor com 3 teclas simples, 4"x2"	3xS, 4"x2"	1
Placa saída de fio		
Conjunto montado de 1 Placa para Saída de Fio Ø11mm, 4"x2"	Saída de fio	5
Quadro de distribuição		
Quadro de distribuição trifásico, de embutir, corrente nominal 150A, capacidade para 24 disjuntores DIN, completo com barramentos	442x636mm_24 Disj.	1
Tomadas		
Conjunto montado de 1 Tomada 2P+T, 10A, posto horizontal, 4"x2"	10A, 4"x2"	18
Conjunto montado de 1 Tomada 2P+T, 20A, posto horizontal, 4"x2"	20A, 4"x2"	1
Conjunto montado de 2 Tomadas 2P+T, 10A, postos horizontais, 4"x2"	2x10A, 4"x2"	1

Tabela de Resumo dos Circuitos

Circ.	Descrição	Disjuntor	Potência (VA)	Seção do Condutor Adotado (mm²)	Fase A	Fase B	Fase C
QDG							
1	TUGs Farmácia	16,00 A	400 VA	2,5	360 W	0 W	0 W
2	TUGs (Residencial)	16,00 A	500 VA	2,5	0 W	450 W	0 W
3	TUGs Sanitários/dormitório masc.	16,00 A	900 VA	2,5	0 W	0 W	810 W
4	TUGs Cozinha	16,00 A	2500 VA	4	2250 W	0 W	0 W
5	Iluminação	16,00 A	1100 VA	1,5	0 W	1100 W	0 W
6,7	Chuveiro 02	32,00 A	5000 VA	6	2500 W	0 W	2500 W
8,9	Portão Eletrônico	16,00 A	1200 VA	2,5	0 W	540 W	540 W
10,11	Ar cond. 01	16,00 A	1500 VA	4	675 W	675 W	0 W
13	Iluminação	16,00 A	900 VA	1,5	900 W	0 W	0 W
14,15	Ar cond. 02	16,00 A	1500 VA	4	0 W	675 W	675 W
17,18	Chuveiro 01	32,00 A	5000 VA	6	0 W	2500 W	2500 W
20	TUGs Sanitários/dormitório fem.	16,00 A	900 VA	2,5	0 W	810 W	0 W
Totais:			21400 VA		6685 W	6750 W	7025 W

Painel: QDG
Pot. Instalada (VA):21400VA
Pot. Demanda (VA):19260 VA

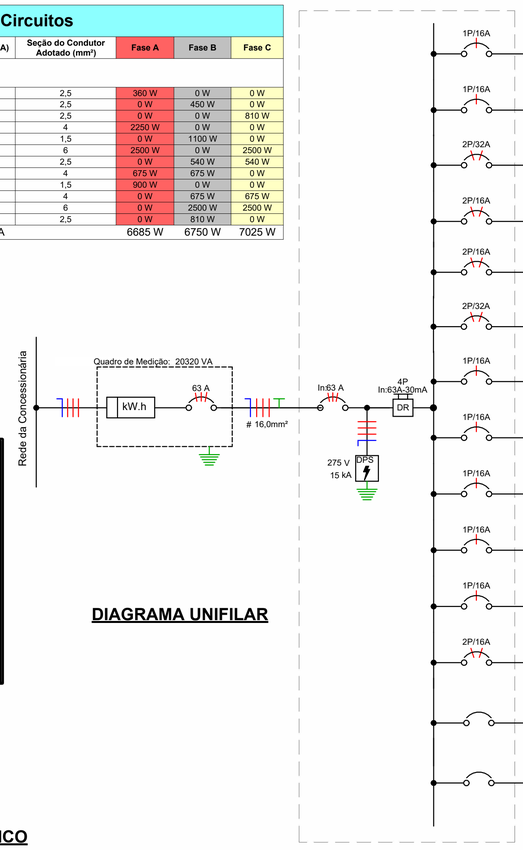

DIAGRAMA UNIFILAR

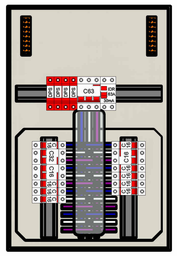

DET. QUADRO ELÉTRICO

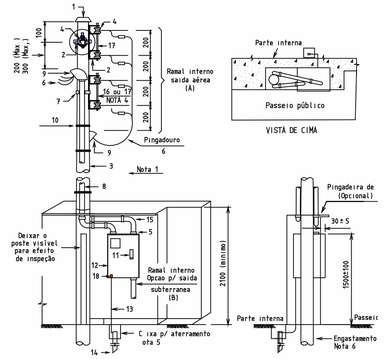

LISTA DE MATERIAL				
ITEM	DESCRIÇÃO	UNID.	QUANT. A	QUANT. B
1	Tampão (poste de aço)	pç	01	01
2	Armação secundária de um estribo	pç	V	01
3	Poste PA1	pç	01	01
4	Isolador roldana	pç	V	01
5	Buchas e porcas-arruelas	cj	02	02
6	Condutor de cobre isolado 16mm²	m	V	V
7	Cinta	pç	V	01
8	Eletroduto 32	pç	V	V
9	Cabeçote ou curva 135°	pç	02	01
10	Arame de aço galvanizado no 12 BWG (diâmetro 2,76mm)	g	500	500
11	Disjuntor termomagnético 63A	pç	01	01
12	Caixa para medidor e disjuntor	pç	01	01
13	Condutor cobre nu 10mm²	m	V	V
14	Haste de aterramento	pç	V	V
15	Curva de 90°	pç	04	02
16	Haste Æ 16 x 150 p/ armação secundária	pç	V	01
17	Haste Æ 16 x 350 p/ armação secundária	pç	V	-
18	Terminal p/ aterramento caixa	pç	01	01

PADRÃO DE ENTRADA

DATA	Nº REVISÃO	DESCRIÇÃO	EMISSOR

NOTAS:
1 - MEDIDAS E NÍVEIS EM METROS;
2 - VERIFICAR DETALHES CONSTRUTIVOS PERTINENTES NO CADERNO DE DETALHAMENTO;
3 - TODAS AS MEDIDAS DEVERÃO SER CONFERIDAS NO LOCAL ANTES DA EXECUÇÃO;
4 - COTAS EM NÍVEL ACABADO.

TIPO DE PROJETO:
PROJETO ELÉTRICO

COMPOSIÇÃO DA PRANCHA

Prefeitura de SARDOÁ
Juntos Construindo Um Novo Futuro

ALPHA engenharia
(27) 99522 - 5897 alphaengeharia79@gmail.com

LOCAL:
SARDOÁ - MG

LOGRADOURO:
RUA PEPITA SIMÕES VIEIRA, S/Nº, CENTRO

TÍTULO DO PROJETO:
PROJETO ELÉTRICO CENTRO DE SAÚDE E BASE DESCENTRALIZADA SAMU

PREFEITURA MUNICIPAL DE SARDOÁ: | CARIMBO:
ASSINATURA

RESPONSÁVEL TÉCNICO: | CARIMBO:
Henrique T. Melim, Engenheiro Eletricista, CREA ES - 0050664/D

AUTOR DO PROJETO: | CARIMBO:
Henrique T. Melim, Engenheiro Eletricista, CREA ES - 0050664/D

DESENHO: | RRT/ART:

DATA:	ESCALA:	FASE:	UNIDADE:	Nº DA FOLHA:	TOTAL DE FOLHAS:
14/11/25	Como indicado	EXECUTIVO	METROS	01	01

ARQUIVO:

Dobramento da folha conforme NBR 6402/94

DIREITOS AUTORAIS RESERVADOS - LEI 9.610 DE 19/02/1998 - PROIBIDA A REPRODUÇÃO TOTAL OU PARCIAL DESTE PROJETO SEM AUTORIZAÇÃO DO AUTOR